Kraftfahrt-Bundesamt

DE-24932 Flensburg

E1

MITTEILUNG

ausgestellt von:
Kraftfahrt-Bundesamt

über die Genehmigung
für eine Austauschschalldämpferanlage oder Teile dieser Anlage nach der Regelung Nr. 59

COMMUNICATION

issued by:
Kraftfahrt-Bundesamt

concerning approval granted
of a type of replacement silencing system or components of the said system pursuant to Regulation No. 59

Nummer der Genehmigung**: 010077**
Approval No.

Erweiterung: **--**
Extension No.

1. Fabrik- oder Handelsmarke der Schalldämpferanlage:
   Trade name or mark of the silencing system:
   CAPRISTO

2. Typ der Schalldämpferanlage:
   Type of the silencing system:
   Capristo_Continental_GT_V8/S

3. Name und Anschrift des Herstellers:
   Manufacturer's name and address:
   Capristo Exhaust Systems GmbH
   DE-59846 Sundern

4. Gegebenenfalls Name und Anschrift des Vertreters des Herstellers:
   If applicable, name and address of manufacturer’s representative:
   entfällt
   not applicable

Nummer der Genehmigung: 010077
Approval No.:

5. Kurzbeschreibung der Schalldämpferanlage:
Brief description of the silencing system:
Austausch-Endschalldämpfereinheit
Replacement rear silencer unit

6. Fabrik- oder Handelsmarke des Fahrzeugtyps, für den die Schalldämpferanlage bestimmt ist:
Trade name or mark of the vehicle type for which the silencing system is intended:
siehe Anlage 2 des Prüfberichtes
see enclosure 2 of the test report

7. Fahrzeugtyp, beginnend ab Seriennummer:
Vehicle type, starting from serial number:
siehe Anlage 2 des Prüfberichtes
see enclosure 2 of the test report

8. Art des Motors:
Kind of engine:
siehe Anlage 2 des Prüfberichtes
see enclosure 2 of the test report

9. Arbeitsweise:
Cycles:
siehe Anlage 2 des Prüfberichtes
see enclosure 2 of the test report

10. Hubraum:
Cylinder capacity:
siehe Anlage 2 des Prüfberichtes
see enclosure 2 of the test report

11. Motorleistung (kW ECE):
Engine power (kW ECE):
siehe Anlage 2 des Prüfberichtes
see enclosure 2 of the test report

12. Anzahl der Gänge:
Number of gears:
siehe Anlage 3 des Prüfberichtes
see enclosure 3 of the test report

13. Verwendete Gänge:
Gears used:
siehe Anlage 3 des Prüfberichtes
see enclosure 3 of the test report

Nummer der Genehmigung: 010077
Approval No.:

14. Übersetzungsverhältnis(se) der Antriebsachse(n):
Final drive ratio(s):
siehe Anlage 3 des Prüfberichtes
see enclosure 3 of the test report

15. Höchstleistung:
Maximum power:
siehe Anlage 3 des Prüfberichtes
see enclosure 3 of the test report

16. Beladungszustand des Fahrzeugs bei der Prüfung:
Load conditions of vehicle during test:
siehe Anlage 3 des Prüfberichtes
see enclosure 3 of the test report

17. Geräuschpegel:
Sound-levels:
siehe Anlage 3 des Prüfberichtes
see enclosure 3 of the test report

18. Abgasgegendruck:
Value of the back pressure:
siehe Anlage 3 des Prüfberichtes
see enclosure 3 of the test report

19. Schalldämpferanlage zur Genehmigung vorgelegt am:
Silencing system submitted for approval on:
27.05.2014

20. Technischer Dienst, der die Prüfung für die Genehmigung durchführt:
Technical service responsible for conducting approval test:
TÜV Nord Mobilität GmbH & Co. KG Institut für Fahrzeugtechnik und Mobilität
DE-45307 Essen

21. Datum des Prüfberichts des Technischen Dienstes:
Date of report by that service:
16.05.2014

22. Nummer des Prüfberichts des Technischen Dienstes:
Date of report issued by that service:
70.157.511.00

23. Die Genehmigung wird **erteilt**
Approval **granted**

Nummer der Genehmigung: 010077
Approval No.:

24. Anbringungsstelle des Genehmigungszeichens am Fahrzeug:
Position of approval mark on the vehicle:
auf dem Gehäuse des Schalldämpfers
on the housing of the silencer

25. Ort: **DE-24932 Flensburg**
Place:

26. Datum: **27.06.2014**
Date:

27. Unterschrift: **Im Auftrag**
Signature:

S. Zimmermann

KRAFTFAHRT-BUNDESAMT 495

(Stefan Zimmermann)

28. Dieser Mitteilung liegt ein Verzeichnis der Unterlagen bei, die bei der Behörde, die diese Genehmigung erteilt hat, eingereicht wurden und auf Anforderung erhältlich sind.
Annexed to this communication is a list of documents in the approval file deposited at the Administrative services having delivered the approval and which can be obtained upon request.

Verzeichnis:
List of documents:

1. Nebenbestimmungen und Rechtsbehelfsbelehrung
Collateral clauses and instruction on right to appeal

2. Technischer Bericht mit Anlagen
Technical report with annex

Kraftfahrt-Bundesamt

DE-24932 Flensburg

Nr. der Genehmigung: 010077
Approval No.:

- Anlage -

Nebenbestimmungen und Rechtsbehelfsbelehrung

Nebenbestimmungen

Jede Einrichtung, die dem genehmigten Typ entspricht, ist gemäß der angewendeten Vorschrift zu kennzeichnen.

Das Genehmigungszeichen lautet wie folgt:

E1 **59 R - 01 0077**

Die Einzelerzeugnisse der reihenweisen Fertigung müssen mit den Genehmigungsunterlagen genau übereinstimmen. Änderungen an den Einzelerzeugnissen sind nur mit ausdrücklicher Zustimmung des Kraftfahrt-Bundesamtes gestattet.
Änderungen der Firmenbezeichnung, der Anschrift und der Fertigungsstätten sowie eines bei der Erteilung der Genehmigung benannten Zustellungsbevollmächtigten oder bevollmächtigten Vertreters sind dem Kraftfahrt-Bundesamt unverzüglich mitzuteilen.
Verstöße gegen diese Bestimmungen können zum Widerruf der Genehmigung führen und können überdies strafrechtlich verfolgt werden.

Die Genehmigung erlischt, wenn sie zurückgegeben oder entzogen wird, oder der genehmigte Typ den Rechtsvorschriften nicht mehr entspricht. Der Widerruf kann ausgesprochen werden, wenn die für die Erteilung und den Bestand der Genehmigung geforderten Voraussetzungen nicht mehr bestehen, wenn der Genehmigungsinhaber gegen die mit der Genehmigung verbundenen Pflichten – auch soweit sie sich aus den zu dieser Genehmigung zugeordneten besonderen Auflagen ergeben - verstößt oder wenn sich herausstellt, dass der genehmigte Typ den Erfordernissen der Verkehrssicherheit oder des Umweltschutzes nicht entspricht.

Das Kraftfahrt-Bundesamt kann jederzeit die ordnungsgemäße Ausübung der durch diese Genehmigung verliehenen Befugnisse, insbesondere die genehmigungsgerechte Fertigung sowie die Maßnahmen zur Übereinstimmung der Produktion, nachprüfen. Es kann zu diesem Zweck Proben entnehmen oder entnehmen lassen. Dem Kraftfahrt-Bundesamt und/oder seinen Beauftragten ist ungehinderter Zutritt zu Produktions- und Lagerstätten zu gewähren.

Die mit der Erteilung der Genehmigung verliehenen Befugnisse sind nicht übertragbar. Schutzrechte Dritter werden durch diese Genehmigung nicht berührt.

Nummer der Genehmigung: 010077
Approval No.:

Rechtsbehelfsbelehrung

Gegen diese Genehmigung kann innerhalb eines Monats nach Bekanntgabe Widerspruch erhoben werden. Der Widerspruch ist beim **Kraftfahrt-Bundesamt, Fördestraße 16, DE-24944 Flensburg,** schriftlich oder zur Niederschrift einzulegen.

- Attachment -

Collateral clauses and instruction on right to appeal

Collateral clauses

All equipment which corresponds to the approved type is to be identified according to the applied regulation.

The approval identification is as follows: - see German version -

The individual production of serial fabrication must be in exact accordance with the approval documents. Changes in the individual production are only allowed with express consent of the Kraftfahrt-Bundesamt.
Changes in the name of the company, the address and the manufacturing plant as well as one of the parties given the authority to delivery or authorised representative named when the approval was granted is to be immediately disclosed to the Kraftfahrt-Bundesamt. Breach of this regulation can lead to recall of the approval and moreover can be legally prosecuted.

The approval expires if it is returned or withdrawn or if the type approved no longer complies with the legal requirements. The revocation can be made if the demanded requirements for issuance and the continuance of the approval no longer exist, if the holder of the approval violates the duties involved in the approval, also to the extent that they result from the assigned conditions to this approval, or if it is determined that the approved type does not comply with the requirements of traffic safety or environmental protection.

The Kraftfahrt-Bundesamt may check the proper exercise of the conferred authority taken from this approval at any time. In particular this means the compliant production as well as the measures for conformity of production. For this purpose samples can be taken or have taken. The employees or the representatives of the Kraftfahrt-Bundesamt may get unhindered access to the production and storage facilities.

The conferred authority contained with issuance of this approval is not transferable. Trade mark rights of third parties are not affected with this approval.

Instruction on right to appeal

This approval can be appealed within one month after notification. The appeal is to be filed in writing or as a transcript at the **Kraftfahrt-Bundesamt, Fördestraße 16, DE-24944 Flensburg.**

Typ / *Type*	: Capristo Continental_GT_V8/S
Hersteller / *Manufacturer*	: Capristo Exhaust Systems GmbH, D-59846 Sundern

Prüfbericht
Test Report

Nr. - No**. 70.157.511.00**

Gemäß der Richtlinie des Rates der Europäischen Gemeinschaften zur Angleichung der Rechtsvorschriften der Mitgliedstaaten über den

According to the Council Directive on the approximation of the Laws of the Member States relating to the

zulässigen Geräuschpegel und die Auspuffvorrichtung von Kraftfahrzeugen

permissible sound level and the exhaust system of motor vehicles

(Austausch-Schalldämpfer gemäß Anhang II)

(Replacement Exhaust Systems acc. to Annex II)

70/157/EWG

zuletzt geändert durch
2007/34/EG

und

70/157/EEC

as last amended by
2007/34/EC

and

Typ / *Type*	: Capristo Continental_GT_V8/S
Hersteller / *Manufacturer*	: Capristo Exhaust Systems GmbH, D-59846 Sundern

Prüfung gemäß der Regelung der Economic Commission for Europe über einheitliche Bedingungen für die Genehmigung von

Examination according to the Regulation of the Economic Commission for Europe on uniform provisions concerning the approval of

Einheitliche Bedingungen für die Genehmigung von Austausch-Schalldämpferanlagen

Uniform provisions concerning the approval of replacement silencing systems

ECE-Regelung Nr. 59 — ***ECE-Regulation No. 59***

einschließlich aller Änderungen bis — *as last amended by*

Änderung 01 Ergänzung 3 — ***supplement 3 to the 01 series***

Genehmigungsstand *Approval status*	
	Genehmigungsnummer *Number of approval*
EG / *EC*	-
ECE / *ECE*	-

Typ / *Type*	:	Capristo Continental_GT_V8/S
Hersteller / *Manufacturer*	:	Capristo Exhaust Systems GmbH, D-59846 Sundern

0. Allgemeine Angaben

General

0.1.	Fabrikmarke (Firmenname des Herstellers) *Make* *(trade name of manufacturer)*	:	Capristo
0.2.	Typ *Type*	:	Capristo Continental_GT_V8/S
0.3.	Name und Anschrift des Herstellers *Manufacturer's name and address*	:	Capristo Exhaust Systems GmbH Kalmecke 5 D-59846 Sundern
0.3.1.	Name und Anschrift des Beauftragten des Herstellers *Name and address of representative*	:	entfällt *not applicable*
0.4.	Beschreibungsbogen *Information document*		
	Nr. *No.*	:	Continental_GT_V8/S

Typ / *Type*	:	Capristo Continental_GT_V8/S
Hersteller / *Manufacturer*	:	Capristo Exhaust Systems GmbH, D-59846 Sundern

Ausgabedatum *Date of issue*	:	05.05.2014
Letztes Änderungsdatum *Date of last change*	:	16.05.2014

1. Prüffahrzeug(e)/-objekt(e)

Test vehicle(s)/-object(s)

1.1.	Hersteller *Manufacturer*	:	Bentley (GB)
1.1.1.	Typ / Handelsbezeichnung *Type / Trade name*	:	3W / Bentley Continental GT V8
1.1.2.	Genehmigungs-Nr. Type approval no.	:	e11*2001/116*0221*19
1.1.3.	Fahrzeug-Identifizierungsnummer *Vehicle identification number*	:	SCBFN63W0EC095604
1.1.4.	Klasse *Category*	:	M1

Typ / *Type*	:	Capristo Continental_GT_V8/S
Hersteller / *Manufacturer*	:	Capristo Exhaust Systems GmbH, D-59846 Sundern

1.1.5.	Motor *Engine*	:	CMM
1.1.5.1.	Nennleistung *Rated max. power*	:	373 kW bei / *at* 6000 min^{-1}
1.1.5.2.	Hubraum *Cylinder capacity*	:	3993 cm^3
1.1.6.	Getriebeart *Transmission type*	:	Automatikgetriebe, 8 Gänge *automatic transmission, 8 gears*
1.1.6.1.	Getriebeübersetzung *Transmission gear ratio*	:	*4,714 (1.Gang)* / (1st gear) *3,143 (2.Gang)* / (2nd gear) *2,106 (3.Gang)* / (3rd gear) *1,667 (4.Gang)* / (4th gear) *1,285 (5.Gang)* / (5th gear) *1,000 (6.Gang)* / (6th gear) *0,839 (7.Gang)* / (7th gear) *0,667 (8.Gang)* / (8th gear)
1.1.6.2.	Übersetzung Achsantrieb *Drive axle ratio*	:	2,850
1.1.7.	Reifengröße	:	VA / *front* 275/35 ZR 21 HA / *rear* 275/35 ZR 21

Typ / *Type*	:	Capristo Continental_GT_V8/S
Hersteller / *Manufacturer*	:	Capristo Exhaust Systems GmbH, D-59846 Sundern

Tyre size

1.2.	Prüfobjekt *Test unit*	:	Das beschriebene Prüffahrzeug war mit einem fabrikneuen Austausch-Endschalldämpfer ausgerüstet. *The described test vehicle was equipped with a factory-new replacement rear silencer.*
1.2.1.	Typ des Austausch-Schalldämpfers *Type of replacement muffler at the end*	:	Capristo Continental GT V8/S
1.2.2.	Komponenten der Abgasanlage (lfd. Nr. gemäß Anlage 1) *Components of exhaust system* *(Serial number acc. to* Enclosure *1)*	:	1), 2), 3), 5a), 5b), 5c)

Typ / *Type*	:	Capristo Continental_GT_V8/S
Hersteller / *Manufacturer*	:	Capristo Exhaust Systems GmbH, D-59846 Sundern

2. Prüfprotokoll

Test record

2.1. Mess- und Prüfeinrichtungen

Measuring and test equipment

2.1.1. Messgeräte / *Measuring instruments* : Anemometer, Thermometer, Präzisionsschallpegelmesser, Drehzahlmessgerät, Geschwindigkeitsmessgerät, Manometer

Anemometer, thermometer, precision sound level meter, revolution meter, speed measuring instrument, manometer

2.2. Messung der Geräuschwerte

Measurement of noise values

Fahrgeräusch / *Driving noise* : Prüfung gemäß Richtlinie 70/157/EWG in der Fassung 2007/34/EG (ECE-R 51, Messverfahren A)

Testing acc. to Directive 70/157/EEC as amended by 2007/34/EG (ECE-R 51, Test method A)

Standgeräusch / *Standing noise* : Prüfung gemäß Richtlinie 70/157/EWG in der Fassung 2007/34/EG (ECE-R 51, Messverfahren A)

Typ / *Type*	:	Capristo Continental_GT_V8/S
Hersteller / *Manufacturer*	:	Capristo Exhaust Systems GmbH, D-59846 Sundern

Testing acc. to Directive 70/157/EEC as amended by 2007/34/EG (ECE-R 51, Test method *A)*

2.3. Messung des Abgasgegendrucks

Measurement of exhaust back pressure

2.3.1. Messmethode / *Test method* : Vergleichsmessung auf dem Rollenprüfstand gemäß Richtlinie 70/157/EWG in der Fassung 2007/34/EG (ECE-R 59, Punkt 6.3.4.2.)
Comparison testing on motor power testing station acc. to 70/157/EEC as amended by 2007/34/EG (ECE-R 59, section 6.3.4.2.

2.4. Konditionierung der Schalldämpferanlage : Konditionierung (exemplarisch) gemäß Richtlinie 70/157/EWG in der Fassung 2007/34/EG (ECE-R 59, Punkt 6.4.1).

Conditioning of muffler system

*Conditioning (exemplary) acc. to Regulation 70/157/*EEC *as amended by* 2007/34/EG (ECE-R 59, section 6.4.1).

Typ / *Type*	:	Capristo Continental_GT_V8/S
Hersteller / *Manufacturer*	:	Capristo Exhaust Systems GmbH, D-59846 Sundern

2.5.	Prüfergebnisse *Test results*	:	siehe Tabelle in Anlage 3 *see table of Enclosure 3*
2.6.	Allgemeine Angaben *General*		
	Ort der Prüfung / *Location of testing*	:	Bottrop, Germany
	Datum der Prüfung / *Date of testing*	:	24.04.2014
2.7.	Bemerkungen *Remarks*	:	Die akustische Vergleichbarkeit des Austausch-Schalldämpfers mit dem serienmäßigen Endschalldämpfer wurde durch Referenzmessungen bezüglich des Stand- und Fahrgeräusches bestätigt. Die Messungen sind auf alle beschriebenen Endrohrausführungen übertragbar. Es wurden keine Unterschiede auf das Geräuschverhalten festgestellt. Die Abgasklappe des Austauschschall-dämpfers entspricht in der Konstruktion weitgehend der serienmäßigen Abgasklappe. Die serienmäßige Ansteuerung der Abgasklappe bleibt unverändert. Die beschriebene technische Einheit (Austausch-Schalldämpfer) darf an den in der Anlage 2 aufgeführten Kraftfahrzeugen unter den dort genannten Bedingungen verwendet werden. *The acoustic comparability of the replacement*

Typ / *Type*	: Capristo Continental_GT_V8/S
Hersteller / *Manufacturer*	: Capristo Exhaust Systems GmbH, D-59846 Sundern

silencer with the series rear silencer was confirmed by reference acoustic comparability of the replacement silencer with the series rear silencer was confirmed by reference measurements with respect to the standing and driving noise. The measurements can be applied to all models described tailpipe.There were no differences on the noise behavior. The exchange throttle valve is nearly constructed like the series one. The series control of the valve remains unchanged.

The described technical unit (replacement silencer) may be used for vehicles listed in Enclosure 2 while observing the conditions stated.

Typ / *Type*	:	Capristo Continental_GT_V8/S
Hersteller / *Manufacturer*	:	Capristo Exhaust Systems GmbH, D-59846 Sundern

3. Anlagen
Enclosure

1	:	Komponenten der Abgasanlage *Components of exhaust system* Stand / *status date* 16.05.2014
2	:	Verwendungsbereich *Field of application* Stand / *status date* 16.05.2014
3	:	Ergebnisse der Prüfungen *Test results* Stand / *status date* 16.05.2014
4	:	Fotodokumentation *foto documentation*

Typ / *Type*	: Capristo Continental_GT_V8/S
Hersteller / *Manufacturer*	: Capristo Exhaust Systems GmbH, D-59846 Sundern

4. Schlussbescheinigung

Statement of conformity

Der unter Nr. 0.4. genannte Beschreibungsbogen und der darin beschriebene Typ **- entsprechen -** der oben angegebenen Prüfspezifikation.

The information document mentioned under No. 0.4. and the type described therein are ***- in compliance -*** *with the Test Specification mentioned above.*

Dieser Prüfbericht darf nur vom Hersteller und nur in vollem Wortlaut vervielfältigt und weitergegeben werden. Eine auszugsweise Vervielfältigung und Veröffentlichung des Prüfberichtes ist nur nach schriftlicher Genehmigung des Instituts zulässig.

The Test Report shall be reproduced and published in full only and only by the manufacturer. It shall be reproduced partially with the written permission of the institute, only.

Dieser Prüfbericht umfasst die Seiten 1 bis 13.

The Test Report comprises pages 1 to 13.

Geschäftsstelle Essen / *Essen Branch Office*, 16.05.2014

Typ / *Type*	: Capristo Continental_GT_V8/S
Hersteller / *Manufacturer*	: Capristo Exhaust Systems GmbH, D-59846 Sundern

PRÜFLABORATORIUM / *TEST LABORATORY*

TÜV NORD Mobilität GmbH & Co. KG
IFM - Institut für Fahrzeugtechnik und Mobilität
Adlerstr. 7, 45307 Essen

DIN EN ISO/IEC 17025, 17020

Benannt als Technischer Dienst / *Designated as Technical service*
vom Kraftfahrt Bundesamt / *by Kraftfahrt-Bundesamt*: KBA – P 00004-96

IFM TÜV NORD Mobilität KBA-P00004-96 DIN EN ISO/IEC 17025, 17020

Dipl.-Ing. Grohnert
diplom engineer

Auftragsnummer *Order No.*	8111270307
E-Mail	tgrohnert@tuev-nord.de
Telefon / *Phone*	+49 (0) 201 825 - 4135
Fax	+49 (0) 201 825 - 4153

Typ / *Type* : Capristo Continental_GT_V8/S
Hersteller / *Manufacturer* : Capristo Exhaust Systems GmbH, D-59846 Sundern

Komponenten der Abgasanlage (Austausch-Schalldämpfer und Originalteile)

Composition of the separate technical unit

lfd. Nr. *No.*	Einzelteil(e), Abmessungen in mm *Components parts, dimensions in mm*	Originalteil / Ersatzteil *Original part / Replacement part*	Teile-Nr. *Part no.*
1)	Krümmerrohr *Front pipe*	Originalteil *Original part*	--
2)	Katalysator *catalytic converter*	Originalteil *Original part*	--
3)	Zwischenschalldämpfer *Middle silencer*	Originalteil Original part	--
4a)	- -	- -	--
5a)	Austausch-Endschalldämpfereinheit, bestehend aus linker und rechter Einheit mit je einer Unterdruckdose *Replacement rear silencer unit, consisting of left and right unit with one vacuum unit in each*	Ersatzteil *Replacement part*	Capristo Continental_*GT_V8/S*
5b)	Steuergerät für Unterdruckdose *Control unit for vacuum unit*	Originalteil *Original part*	--
5c)	Endrohre, *Exhaust tailpipe,*	Ersatzteil *Replacement part*	--

Typ / *Type* : Capristo Continental_GT_V8/S
Hersteller / *Manufacturer* : Capristo Exhaust Systems GmbH, D-59846 Sundern

Verwendungsbereich / *Field of application*

Hersteller *Manufacturer*	Fabrikmarke / Handelsbez. *Trademark*	Fahrzeugtyp / Genehmigungs-Nr. *Vehicle type / No. of homologation*	Fz-Klasse *Category of vehicle*	Motortyp / Fremd- o. Selbstzündung *Engine type / positive- or compression ignition*		Zwei- oder Viertakt *Two- or Four stroke*	Gesamt-zylinderinhalt [cm^3] *Cylinder capacity [cm^3]*	Nennleistung [kW/min^{-1}] *Rated maximum engine power [kW/min^{-1}]*	Anordnung entspr. Anlage 1 lfd. Nr. *Composition as shown in Enclosure 1 no.*
	Laufende Nummer der Anlage zum EG-Typgenehmigungsbogen *No. addendum to EC Type-approval certificate*								
	1.2.	1.3.		1.4.1.		1.4.2.	1.4.3.	1.4.4.	
Bentley (GB)	Bentley Continental GT V8, GTC V8, GT V8 S, GT V8 S Convertible	3W / e11*2001/116*0221*..	M1	CMM	Fremd - zündung *positive ignition*	Viertakt *four stroke*	3993	373/6000, 388/6000	1), 2), 3), 5a), 5b), 5c)

Typ / *Type* : Capristo Continental_GT_V8/S
Hersteller / *Manufacturer* : Capristo Exhaust Systems GmbH, D-59846 Sundern

Ergebnisse der Prüfungen / *Test results*

Getriebeart, Anzahl der Gänge *Kind of gearbox, Number of gear ratios*	benutzte Über-setzungen *Gear rations employed*	Über-setzung Achsge-triebe *Drive axle ratios*	EG-Typgen.-Nr. oder Pb-Nr. bez. Geräusch *EC-homolog. No. or test report No. concerning to the sound level*	Geräuschwerte in dB(A) *Sound level values in dB(A)*									Abweichung Abgas-gegendruck [%] *Variation in back-pressure [%]*
				fahrendes Fahrzeug / *driving vehicle*					stehendes Fahrzeug / stationary vehicle				
				Ersatz Mess-wert *Replacement measurement*	Serie Mess-wert *Original measurement*	Fz-Genehmigung *Vehicle type homologation*	Einfahr-geschw. [km/h] *Drive-in speed [km/h]*	Grenz-wert *) *Limit value*	Ersatz Messwert *Replacement measurement*	Serie Messwert *Original measurement*	Fz-Genehmi-gung *Vehicle type homologation*	Drehzahl [min^{-1}] *Engine speed [min^{-1}]*	
Laufende Nummer der Anlage zum EG-Typgenehmigungsbogen *No. addendum to EC Type-approval certificate*													
1.5.	1.6.	1.7.	1.8.										1.9.
Autom.Getr. 8 Stufen *Automatic 8 gear ratios*	Stufe D	2,850	E11*51R02 *4126*04	71	--	73	50	74	89	--	93	3750	-39%

*) Grenzwert der Richtlinienfassung, die bei Erteilung der Fahrzeuggenehmigung Gültigkeit hatte
*) *Limit value of directive, which was valid by vehicle type homologation*

Typ / *Type* : Capristo Continental_GT_V8/S
Hersteller / *Manufacturer* : Capristo Exhaust Systems GmbH, D-59846 Sundern

Fotodukumentation
foto documentation

Foto oben: Serienendschalldämpfer. Foto unten: Capristo Austauschschalldämpfer /
Photo above: series muffler. Foto below: Capristo replacement exhaust

Beschreibungsbogen für klappen gesteuerte Abgasanlage für Bentley_Continental_GT_V8, GT_V8/S Typ Capristo_Continental_GT_V8/S

Capristo Exhaust Systems GmbH
Kalmecke 5 , 59846 Sundern Germany , Tel ++49 2933 92227 0 / Fax ++ 2933 92227 27
info@capristo-exhaust.de , www.capristo.de

0 Allgemeines

1.1 Fabrikmarke (Firmenname des Herstellers)	CAPRISTO
1.2 Typ und allgemeine Handelsbezeichnung(en)	Capristo_Continental_GT_V8/S
1.5 Name und Anschrift des Herstellers	Capristo Exhaust Systems GmbH Kalmecke 5 59846 Sundern
0.7 Bei Bauteilen und selbstständigen technischen Einheiten Lage und Anbringungsart des EG-Typgenehmigungszeichens	siehe Zeichnungs Nr.: 035_03_001 sichtbare Unterseite der Schalldämpfer, an-punkten durch schweißen oder einbrennen durch Lasern.
1.8 Anschrift(en) der Fertigungsstätte(n)	Capristo Exhaust Sytems GmbH Kalmecke 5 59846 Sundern

1	Beschreibung des Fahrzeugs, für das die Einrichtung bestimmt ist	
	1.1 Fabrikmarke (Firmenname des Herstellers)	Bentley
	1.2 Typ und allgemeine Handelsbezeichnung(en)	3W (Continental_GT_V8, GT_V8/S)
1.3	Merkmale zur Typidentifizierung, sofern am Fahrzeug vorhanden	e11*2001/116*0221*..
	1.4 Fahrzeugklasse	M1
	1.5 ECE-Typgenehmigungsnummer in Bezug auf den Geräuschpegel	E11 51R 024126 Extn. 04
	1.6 Alle unter 1.1 bis 1.5 des Typengenehmigungsbogens betreffend das Fahrzeug (Anhang 1 Anlage 2 dieser Richtlinie) aufgeführte Angaben	
1.1	Erforderliches Verzeichnis der unter 5.2.2.4.3.3.1.2 des Anhangs 1 fallenden Fahrzeuges :	entfällt
1.2	Motor:	CMM
1.2.1	Hersteller:	Bentley Motors Ltd.

1.2.2 Typ:	Fremdzündung/Benzin
1.2.3 Modell	entfällt
1.2.4 Nennleistung [kW/min-1]	373/6000 bzw. 388/6000
1.2.5 Hubraum [cm^3]	3993 cm^3
1.2.6 Zylinderzahl /Anordnung	8 / V
1.3 Kraftübertragung	Automatikgetriebe
1.3.1 Zahl der Gänge:	8-Gang-tiptronic
1.4 Ausrüstung	
1.4.1 Schalldämpfer	Endschalldämpfer Continental_GT_V8/S
1.4.1.1 Hersteller:	Capristo
1.4.1.2 Modell:	entfällt

1.4.1.3 Typ:	Capristo_Continental_GT_V8/S gemäß Zeichnung Nr. 035_03_001, 035_03_002, 035_03_003
1.4.2 Ansauggeräuschdämpfer:	Serienbauteil des Fahrzeugherstellers
1.4.2.1 Hersteller	Bentley Motors Ltd.
1.4.2.2 Modell	entfällt
1.4.2.3 Typ gem. Znr.	entfällt
1.5 Reifengröße vorne und hinten	275/35ZR21 (103Y)
1.5.1 Beschreibung des für die Typengenehmigungs prüfung verwendeten Reifentyps	Pirelli P-Zero
2 Beschreibung der Einrichtung	
2.1 Beschreibung der Austauschschalldämpferanlage unter Angabe der relativen Anordnung der Teile der Anlage sowie eine Montageanleitung	2 in 2 Edelstahlabgasanlage für Bentley_Continental_GT_V8 / GT_V8/S ab Originaltrennung nach Mittelschalldämpfer Aufbauschema/Teileliste siehe Zeich.Nr.:

035_03_001, 035_03_002, 35_03_003.

Einbauanleitung siehe mitgeliefertes Dokument „Capristo_Continental_GT_V8/S Einbauanleitung“

2.2 Ausführliche Zeichnungen einschließlich Werkstoffangaben für jedes Teil, so dass sie und ihre Anordnung leicht zu erkennen sind. In den Zeichnungen ist der Platz für das vorgeschriebene EG-Betriebserlaubniszeichen*) siehe mitgelieferte Dokumente und Zeichnungen.

Datum, 05.05.2014

Geändert am 16.05.2014

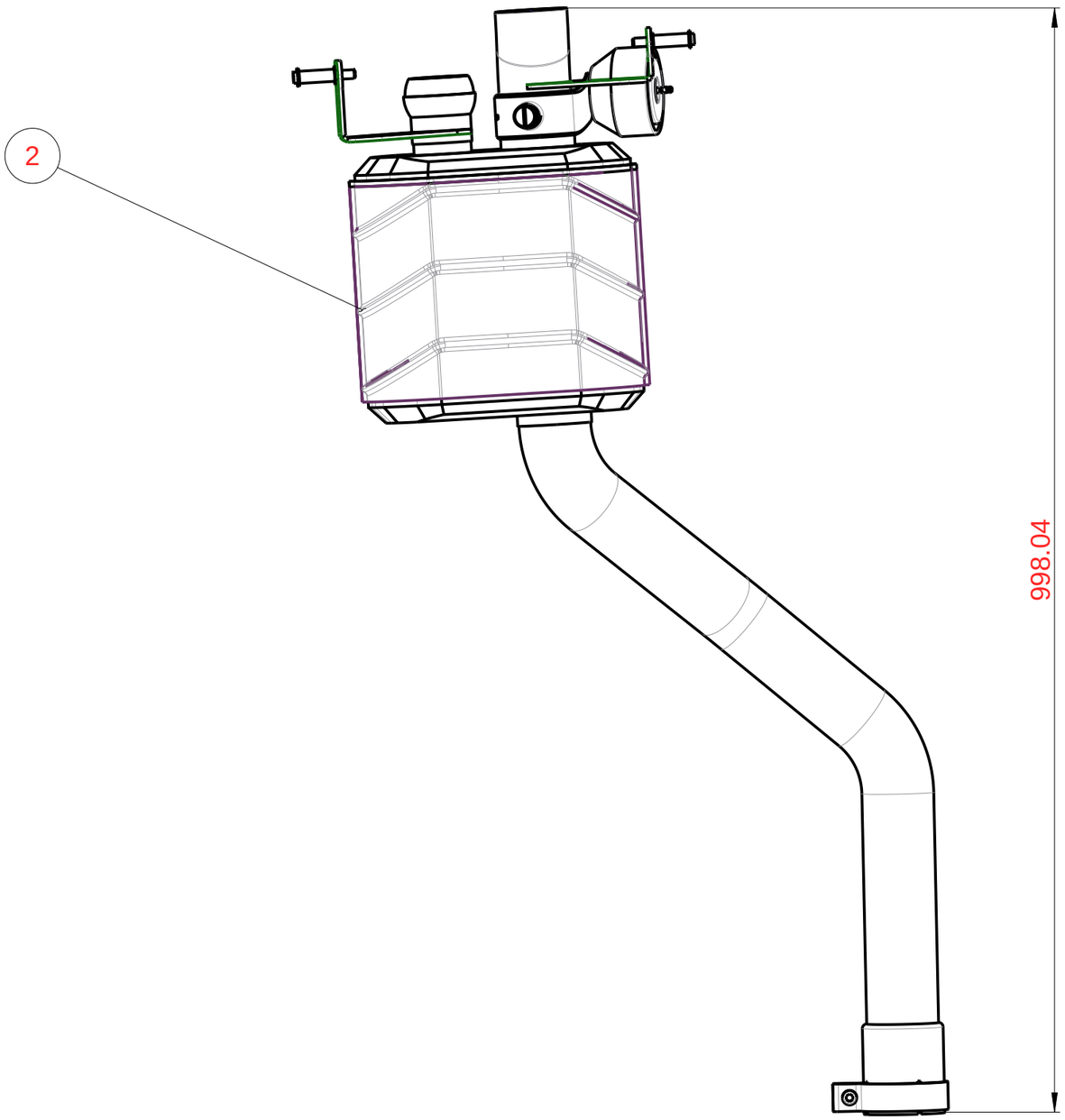

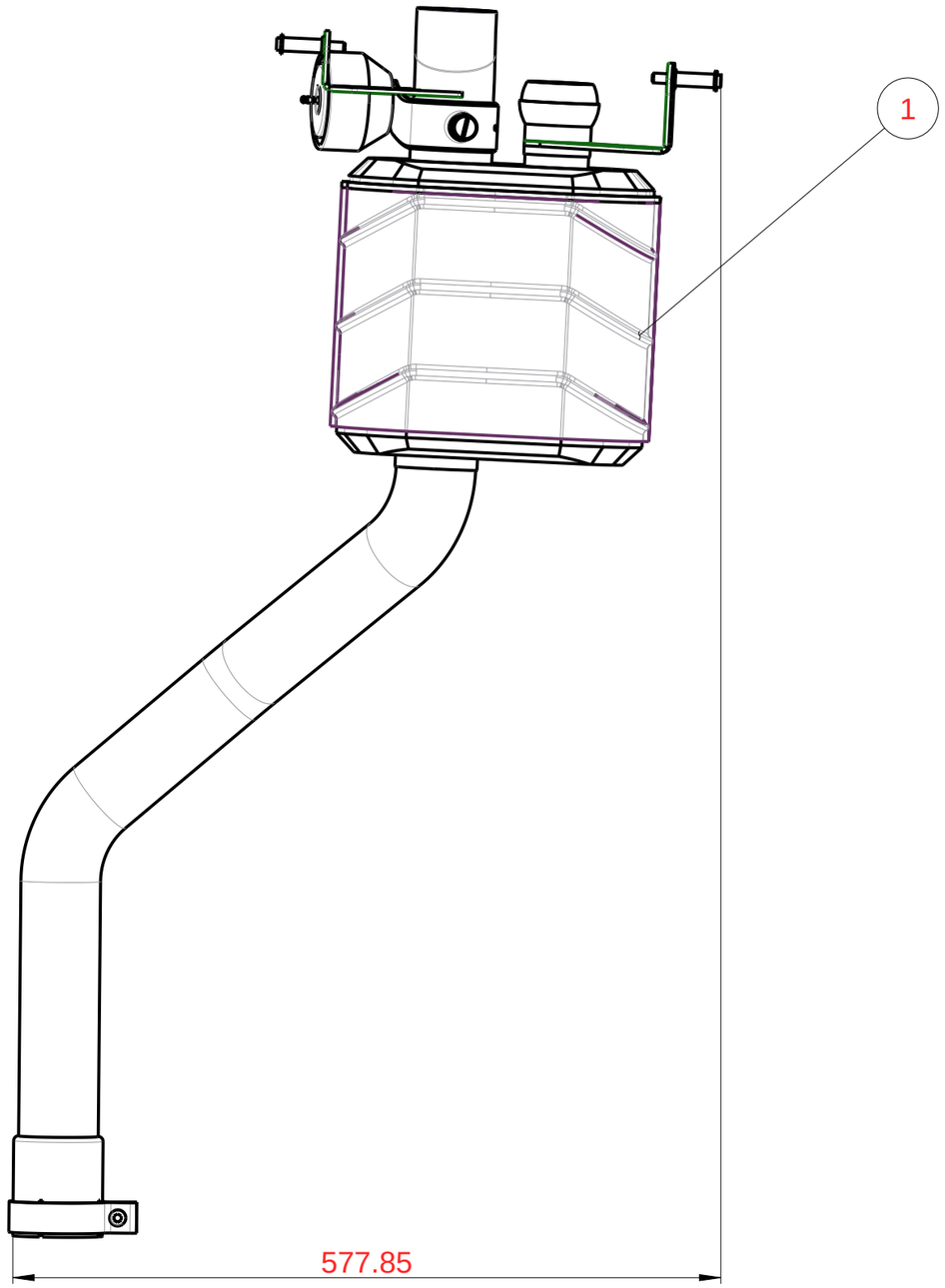

ITEM NO	PART NUMBER	QTY	DESCRIPTION
1	035_03_002	1	Endschalldaempfer_links
2	035_03_003	1	Endschalldaempfer_rechts

Schutzvermerk DIN 34		Allgemein-toleranz ISO 2768-fH	Werkstück-kanten DIN 6784
		Datum	Name
		Gezeichnet 06.05.2014	R.Engelhardt
		Kontrolliert	
		Norm	
Status	Änderungen	Datum	Name

Maßstab: 1:5 | Menge:

Material 1: 1.4828 | Material 2: 1.4301

Abgasanlage_Bentley_GT_V8/S

Projekt: Abgasanlage_Bentley_GT_V8/S

Capristo Exhaust

035_03_001

Bl.1

A3

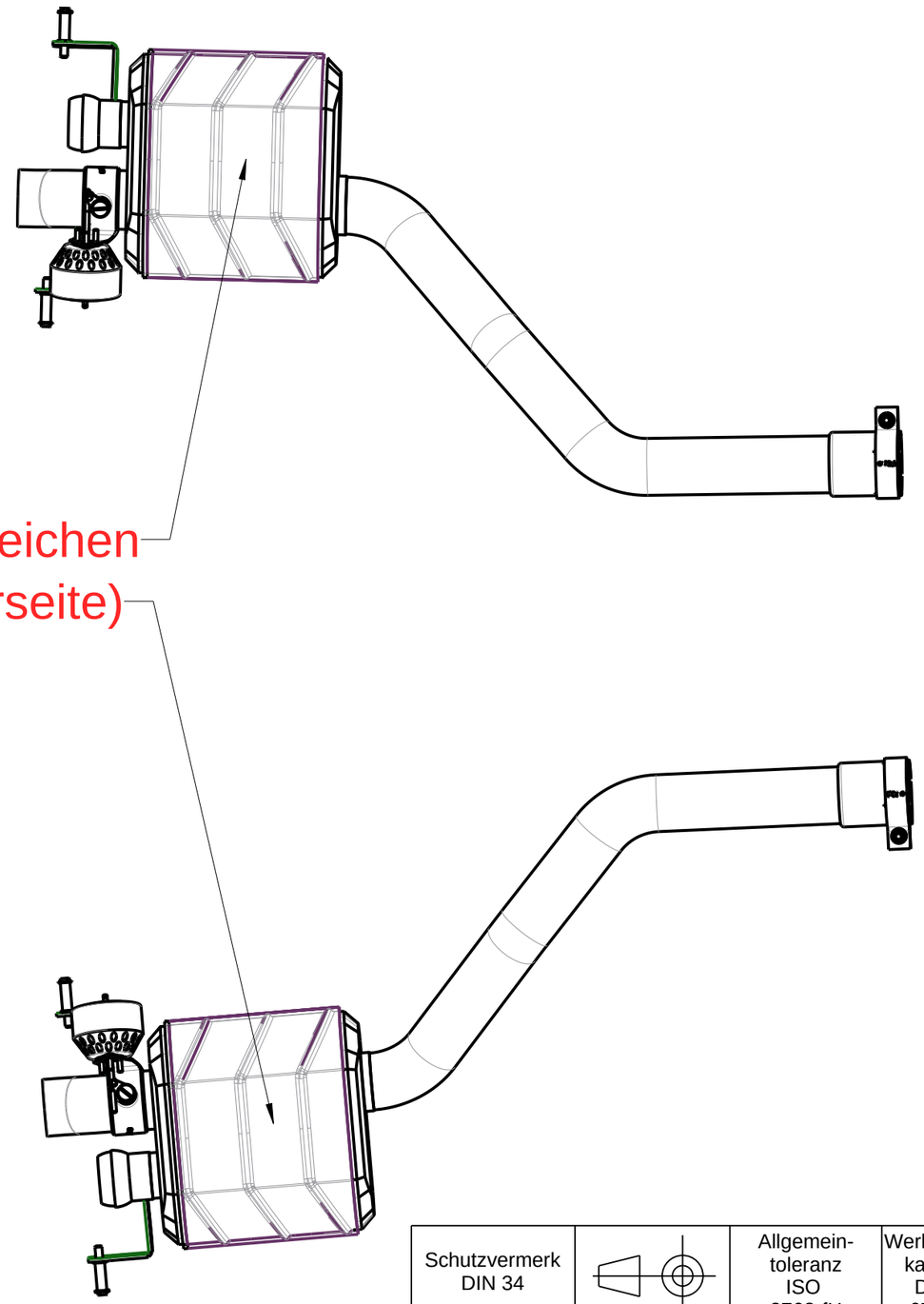

Position des Typengenehmigungszeichen
(Endschalldämpfer sichtbare Unterseite)

Schutzvermerk DIN 34				Allgemein-toleranz ISO 2768-fH		Werkstück-kanten DIN 6784	Maßstab: 3:20 / Menge:
					Datum	Name	Material 1: 1.4828 / Material 2: 1.4301
				Gezeichnet	06.05.2014	R.Engelhardt	Abgasanlage_Bentley_GT_V8/S
				Kontrolliert			
				Norm			Projekt: Abgasanlage_Bentley_GT_V8/S
				Capristo Exhaust			035_03_001 — Bl.3 — A3
Status	Änderungen	Datum	Name				

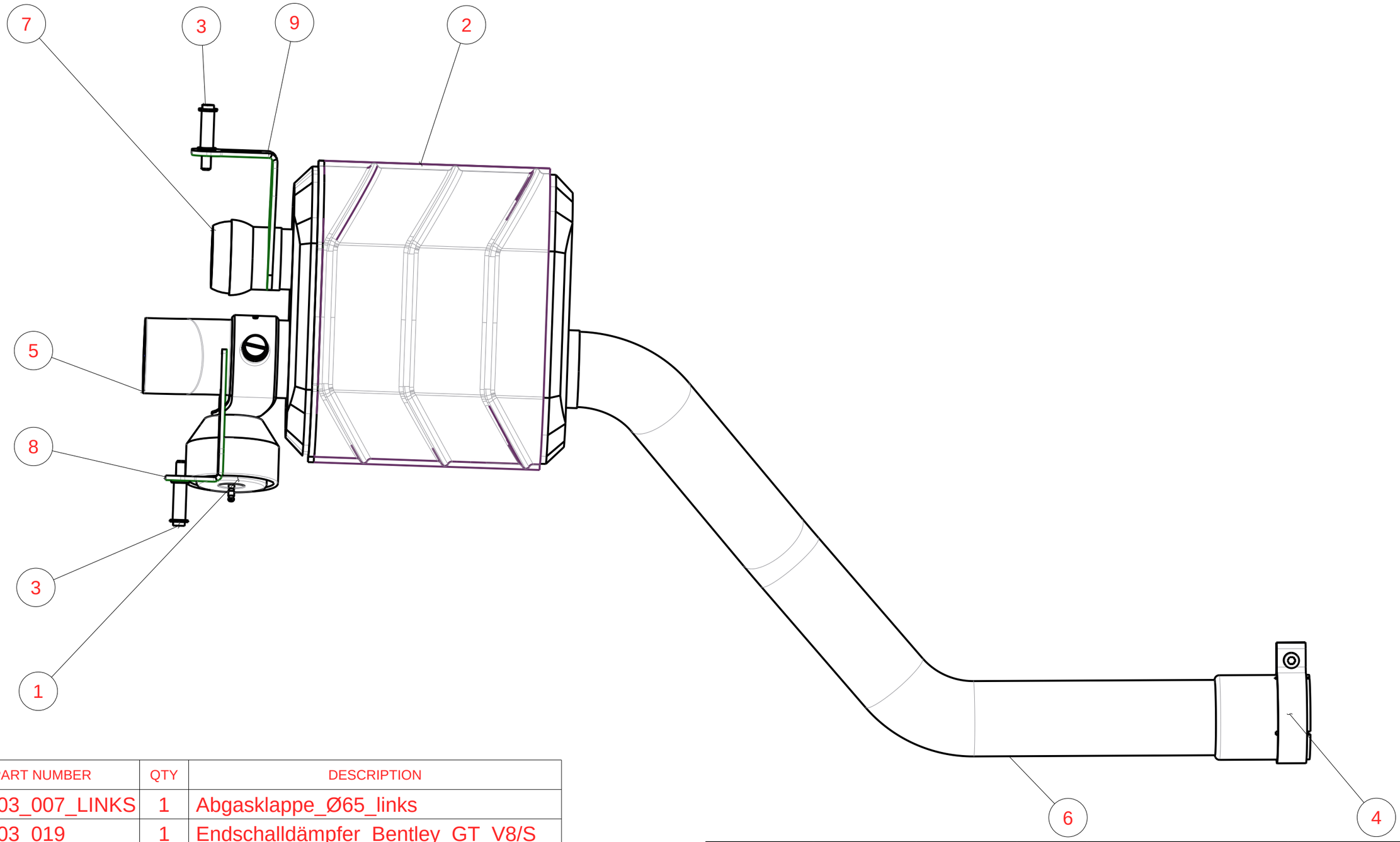

ITEM NO	PART NUMBER	QTY	DESCRIPTION
1	001_03_007_LINKS	1	Abgasklappe_Ø65_links
2	002_03_019	1	Endschalldämpfer_Bentley_GT_V8/S
3	003_02_016	2	Aufhaengungsbolzen_32mm
4	003_03_005	1	Rohrschelle_Ø73,5
5	035_02_002	1	Endtopfausgang_Ø65
6	035_02_005	1	Endtopfeingang_links_Ø65
7	035_02_013	1	Formkugel_Endtopfausgang
8	035_02_010_LI	1	Halter_Endschalldaempfer_innen_re_li
9	035_02_011_LI	1	Halter_Endschalldaempfer_außen_re_li

Schutzvermerk DIN 34		Allgemein-toleranz ISO 2768-fH	Werkstück-kanten DIN 6784	Maßstab: 3:10		Menge:	
				Material 1: 1.4828		Material 2: 1.4301	
		Datum	Name	Endschalldaempfer_links			
		Gezeichnet 06.05.2014	R.Engelhardt				
		Kontrolliert					
		Norm		Projekt: Abgasanlage_Bentley_GT_V8/S			
				Capristo Exhaust	035_03_002		Bl.1
							A3
Status	Änderungen	Datum	Name				

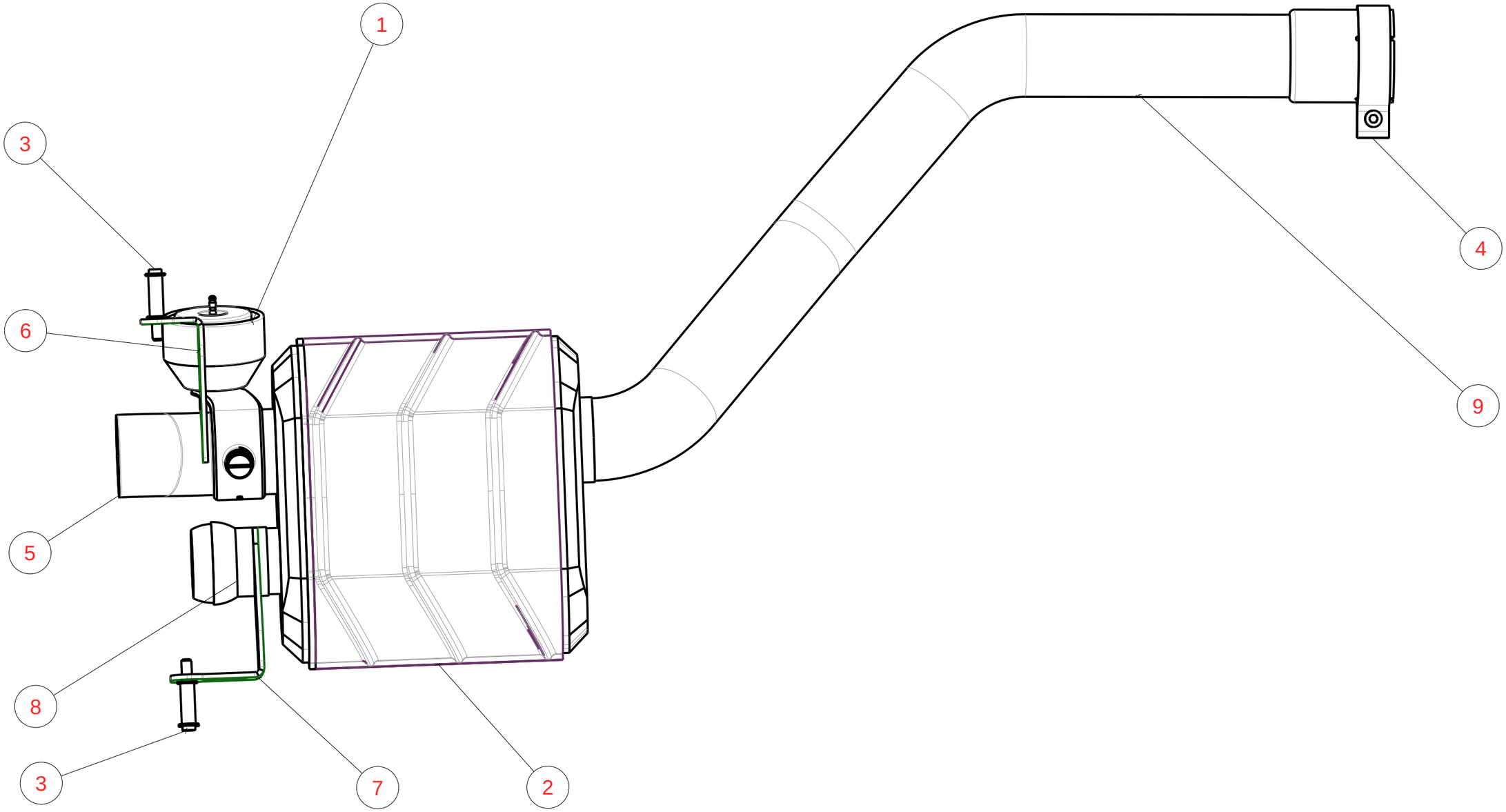

ITEM NO	PART NUMBER	QTY	DESCRIPTION
1	001_03_007_RECHTS	1	Abgasklappe_Ø65_rechts
2	002_03_018	1	Endschalldämpfer_Bentley_GT_V8/S
3	003_02_016	2	Aufhaengungsbolzen_32mm
4	003_03_005	1	Rohrschelle_Ø73,5
5	035_02_002	1	Endtopfausgang_Ø65
6	035_02_010	1	Halter_Endschalldaempfer_innen_re_li
7	035_02_011	1	Halter_Endschalldaempfer_außen_re_li
8	035_02_013	1	Formkugel_Endtopfausgang
9	035_02_005_01	1	Endtopfeingang_rechts_Ø65

Schutzvermerk DIN 34

Allgemein-toleranz ISO 2768-fH

Werkstück-kanten DIN 6784

	Datum	Name
Gezeichnet	06.05.2014	R.Engelhardt
Kontrolliert		
Norm		

Status | Änderungen | Datum | Name

Maßstab: 3:10

Menge:

Material 1: 1.4828

Material 2: 1.4301

Endschalldaempfer_rechts

Projekt: Abgasanlage_Bentley_GT_V8/S

Capristo Exhaust

035_03_003

Bl.1

A3

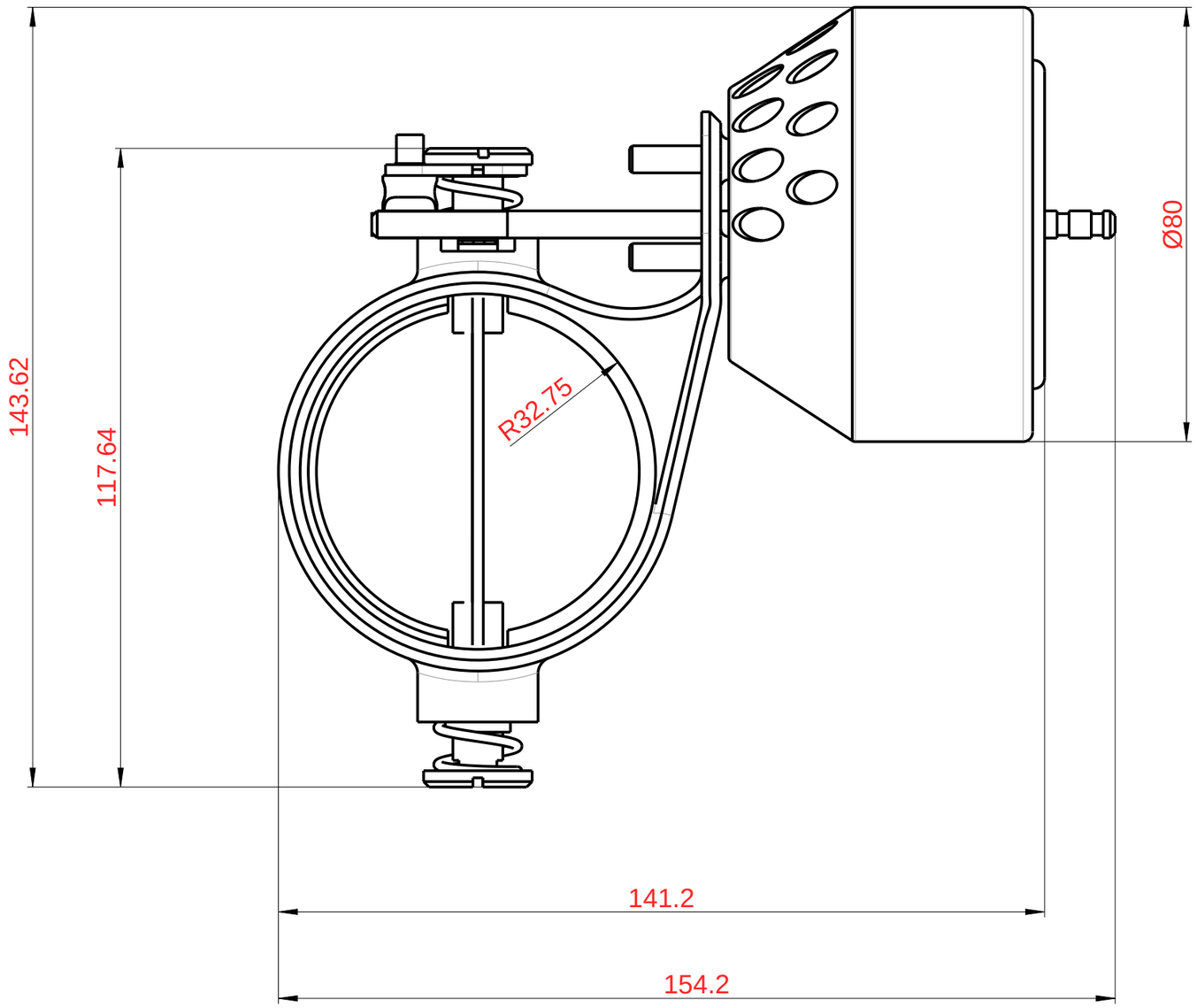

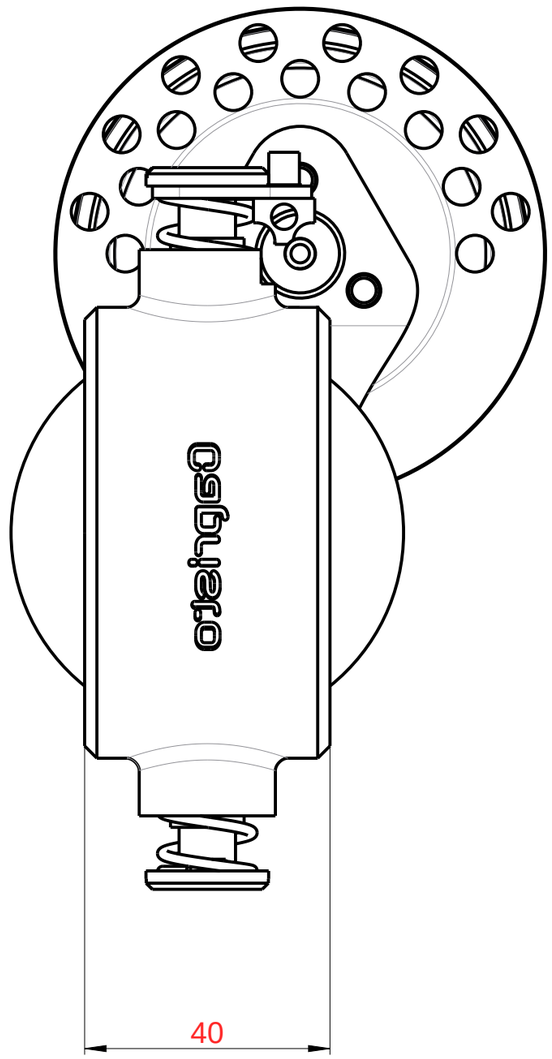

Schutzvermerk DIN 34		Allgemein-toleranz ISO 2768-fH	Werkstück-kanten DIN 6784	Maßstab: 1:1	Menge:	
				Material 1: 1.4828	Material 2:	
		Datum	Name	Abgasklappe_Ø65_rechts		
		Gezeichnet 29.11.2013	R.Engelhardt			
		Kontrolliert				
		Norm		Projekt: Abgasklappe_Ø65		
		Capristo Exhaust		001_03_007_rechts		Bl.1
						A3
Status	Änderungen	Datum	Name			

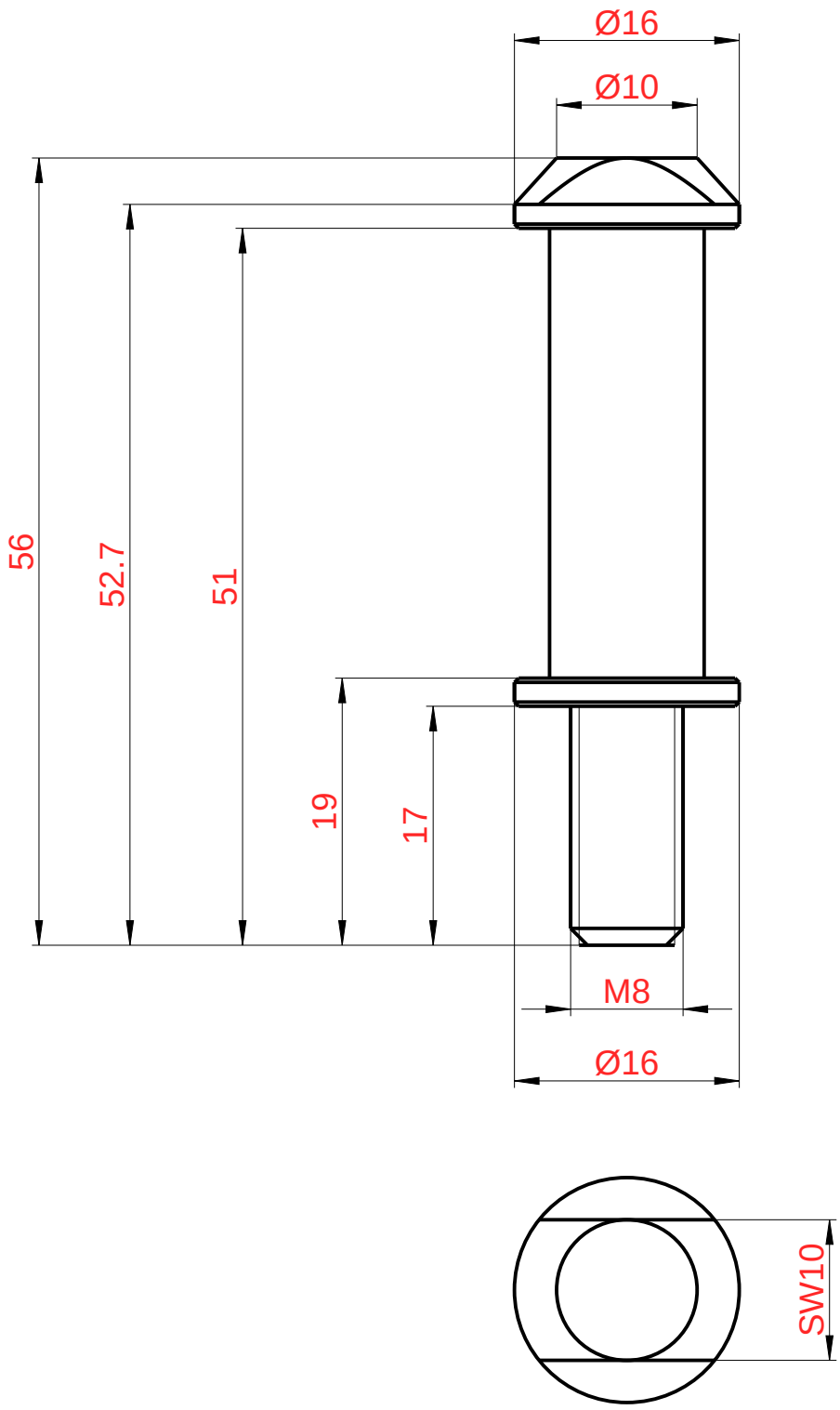

Schutzvermerk DIN 34		Allgemeintoleranz ISO 2768-fH	Werkstückkanten DIN 6784
Maßstab: 2:1		Menge:	
Material 1: ALU		Material 2:	

	Datum	Name
Gezeichnet	29.11.2013	R.Engelhardt
Kontrolliert		
Norm		

Aufhängungsbolzen_32mm

Projekt: Abgasanlage_standard

Capristo Exhaust

003_02_016

Bl.1

A4

Status	Änderungen	Datum	Name

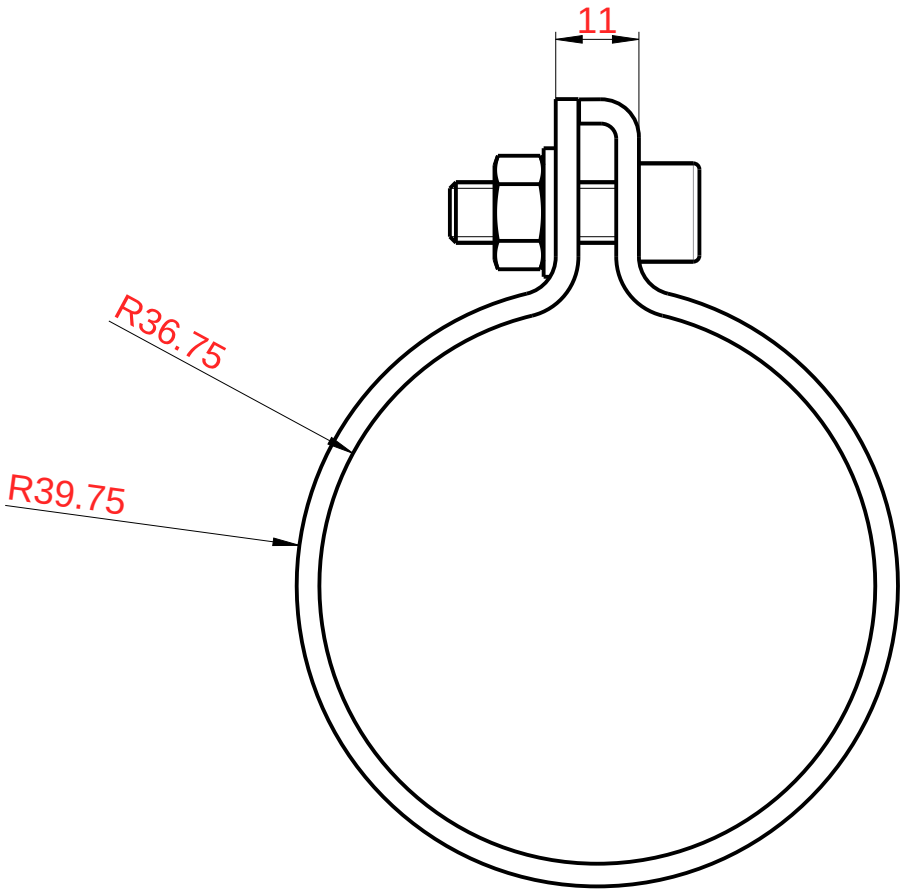

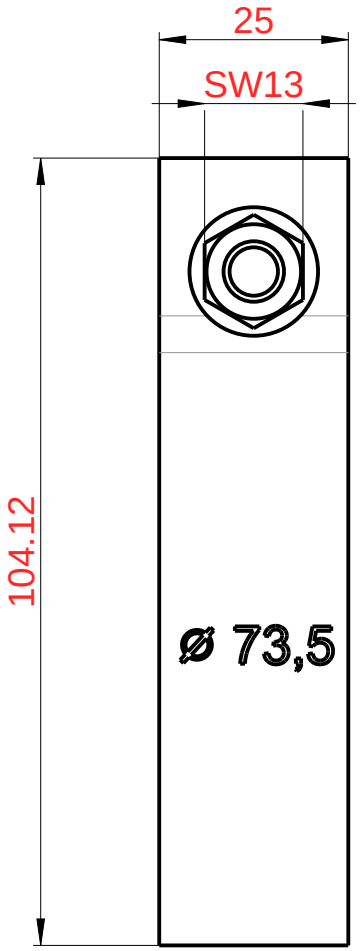

Schutzvermerk DIN 34		Allgemein-toleranz ISO 2768-fH	Werkstück-kanten DIN 6784	Maßstab: 1:1	Menge	
				Material 1: 1.4828	Material 2:	
		Datum	Name	Rohrschelle_Ø73,5		
		Gezeichnet 22.04.2014	R.Engelhardt			
		Kontrolliert				
		Norm		Projekt: Abgasanlage_standard		
		Capristo Exhaust		003_03_005		Bl.1
						A4
Status	Änderungen	Datum	Name			

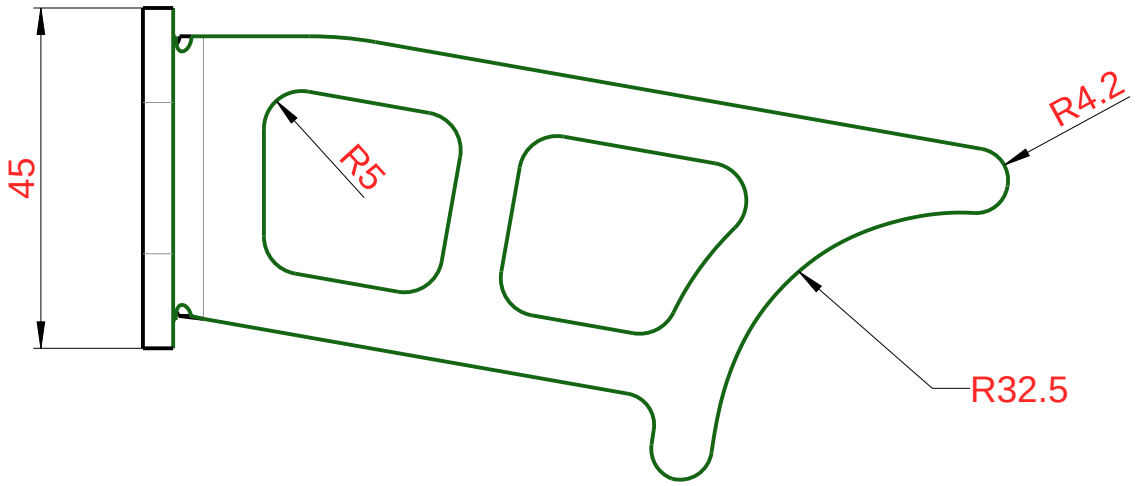

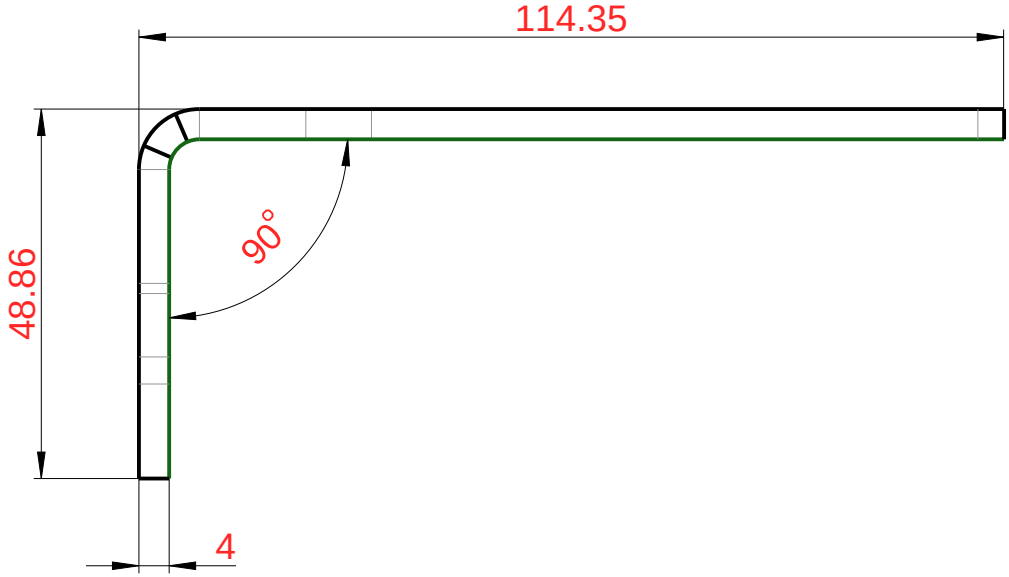

t=4mm

Schutzvermerk DIN 34		Allgemein-toleranz ISO 2768-fH	Werkstück-kanten DIN 6784

Maßstab: 1:1 | Menge:

Material 1: 1.4828 | Material 2: 1.4301

	Datum	Name
Gezeichnet	05.05.2014	R.Engelhardt
Kontrolliert		
Norm		

Halter_Endschalldaempfer_innen_re_li

Projekt: Abgasanlage_Bentley_GT_V8/S

Capristo Exhaust

035_02_010

Bl.1

A4

Status	Änderungen	Datum	Name

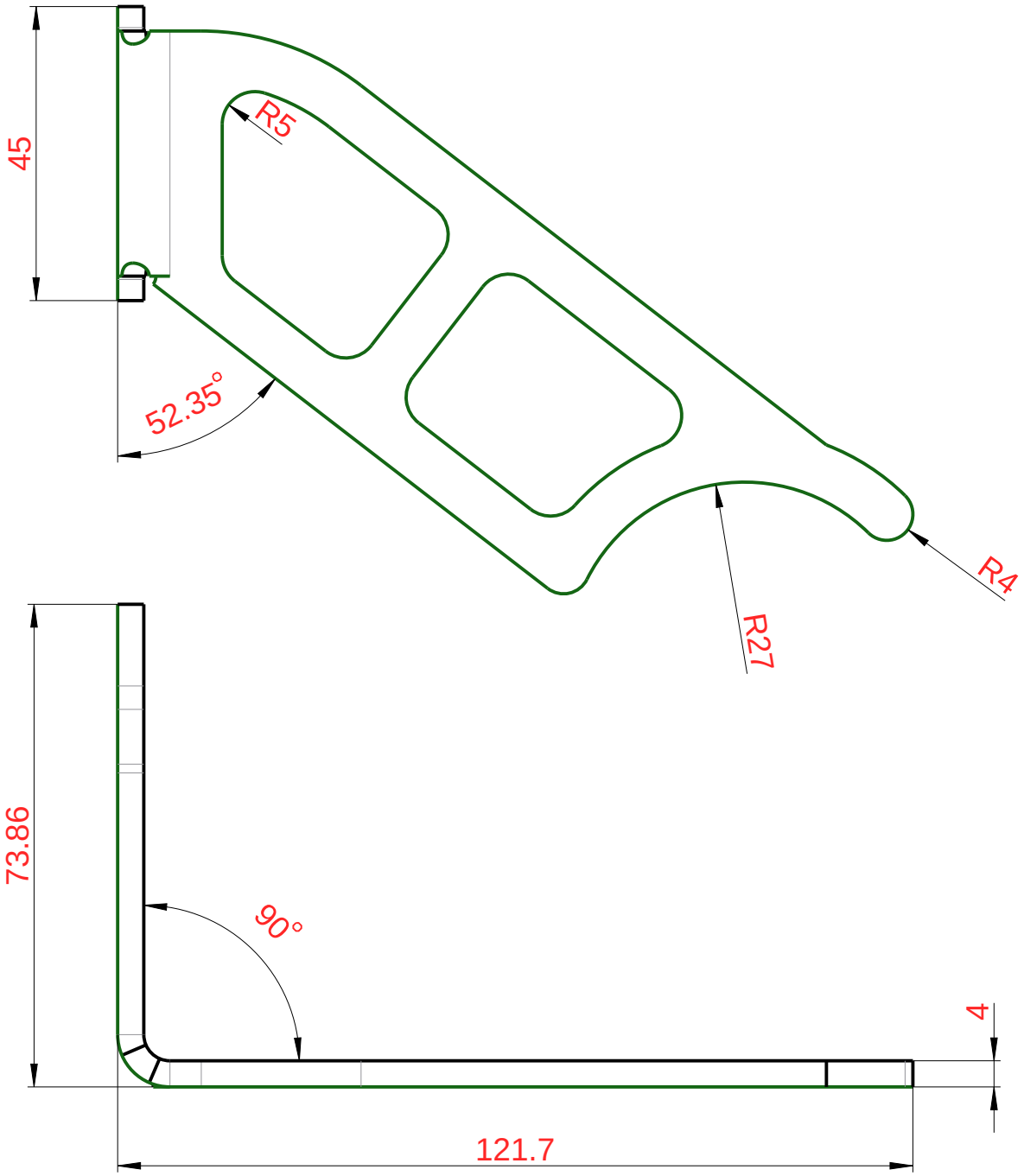

t=4mm

Schutzvermerk DIN 34		Allgemein-toleranz ISO 2768-fH	Werkstück-kanten DIN 6784

Maßstab: 1:1 | Menge:

Material 1: 1.4828 | Material 2: 1.4301

	Datum	Name
Gezeichnet	05.05.2014	R.Engelhardt
Kontrolliert		
Norm		

Halter_Endschalldaempfer_außen_re_li

Projekt: Abgasanlage_Bentley_GT_V8/S

Capristo Exhaust

035_02_011

Bl.1

A4

Status	Änderungen	Datum	Name

Einbauanleitung Capristo Exhaust
Austauschschalldämpfer Bentley_Continental_GT_V8/S

Stückliste im Auslieferungszustand

Menge	Bezeichnung
1 Stück	Endschalldämpfer_links (fertig montiert mit Unterdruckdose) 035_03_002
1 Stück	Endschalldämpfer_rechts (fertig montiert mit Unterdruckdose) 035_03_003
2 Stück	Rohrschelle_Ø73,5 für aufgeweitetes Ø65 Rohr incl. Klemmschrauben
4 Stück	Aufhängungsbolzen 32mm für Austauschschalldämpfer
4 Stück	Muttern M8 selbstsichernd aus Edelstahl
4 Stück	Unterlegscheiben für Muttern

Capristo Exhaust Systems GmbH
Kalmecke 5, 95846 Sundern Germany, Tel ++49 2933 92227 27
info@capristo.de, www.capristo.de

Einbauanleitung Capristo Exhaust
Austauschschalldämpfer Bentley_Continental_GT_V8/S

Capristo Austauschschalldämpfer Continental_GT_V8/S

Serienendschalldämpfer Continental_GT_V8/S

Einbauanleitung Capristo Exhaust
Austauschschalldämpfer Bentley_Continental_GT_V8/S

Unteransicht Prüffahrzeug mit Serienendschalldämpfern Continental_GT_V8/S

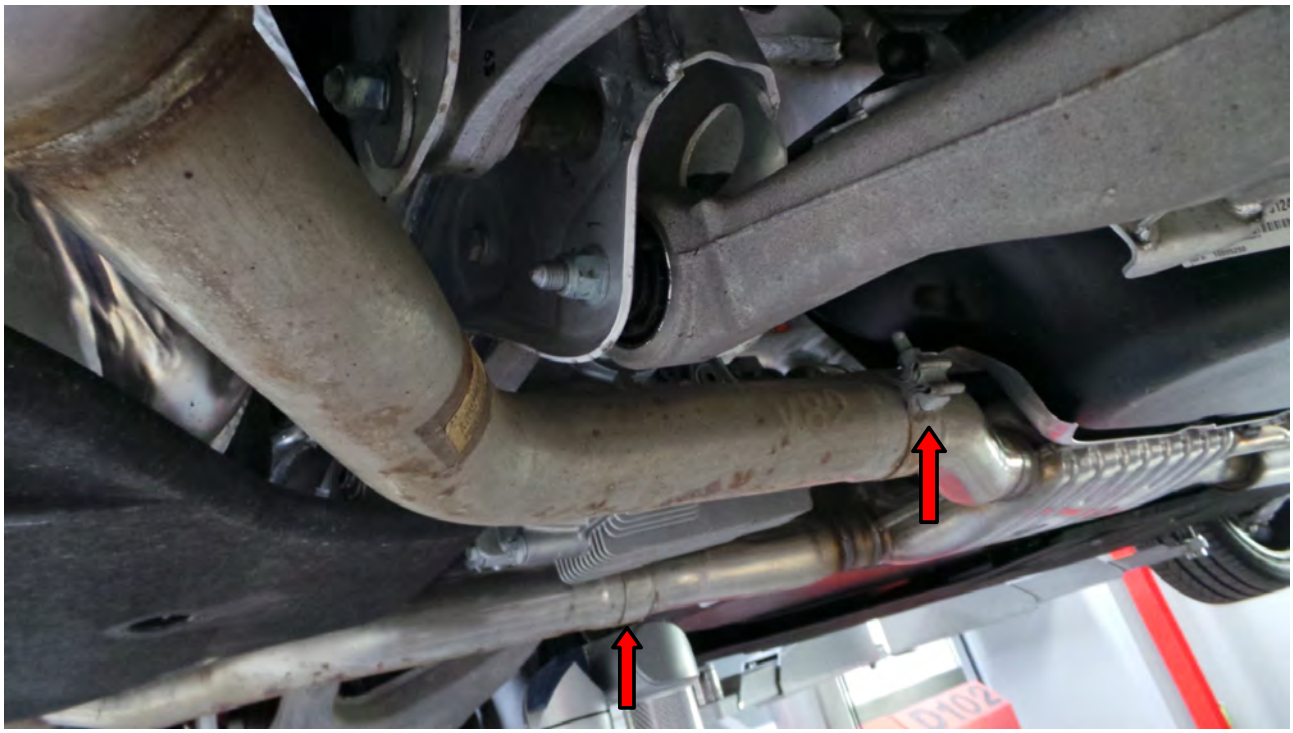

Serienverbindungsschellen der Endschalldämpfer zum Mittelschalldämpfer maximal lösen.

Einbauanleitung Capristo Exhaust
Austauschschalldämpfer Bentley_Continental_GT_V8/S

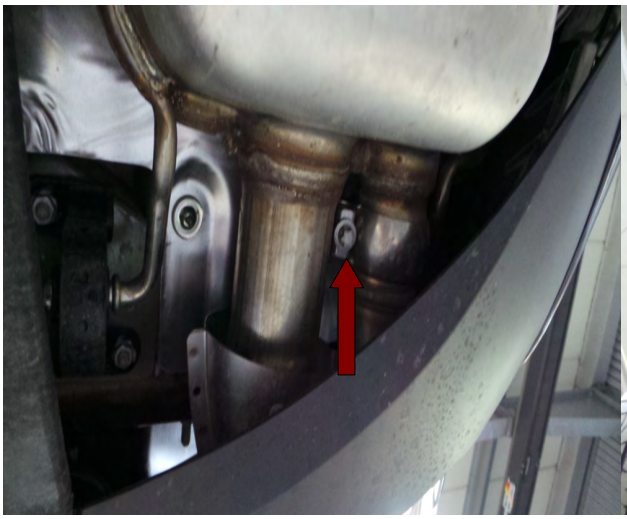
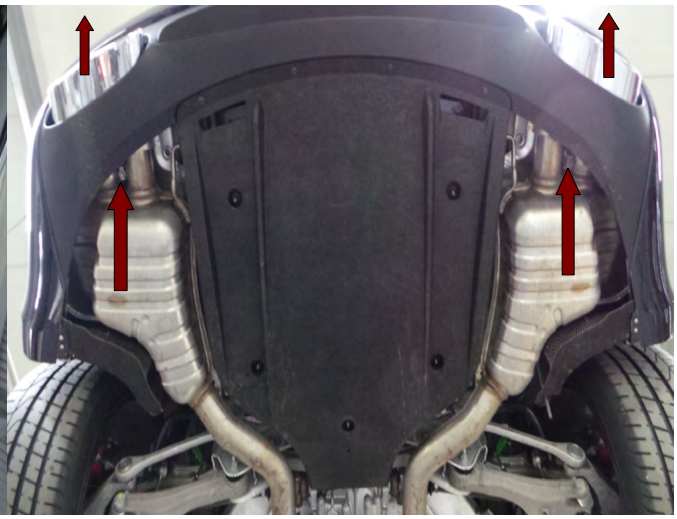

Befestigungsschellen der originalen Endrohre maximal lösen und danach die Endrohre vorsichtig nach hinten aus dem Stoßfänger heraus ziehen. Die originalen Endrohre werden wiederverwendet.

Die Unterdruckschläuche der Serienabgasklappen links und rechts abziehen und an selber Stelle an die Capristo Abgasklappen der Austauschschalldämpfer auf stecken.

Einbauanleitung Capristo Exhaust
Austauschschalldämpfer Bentley_Continental_GT_V8/S

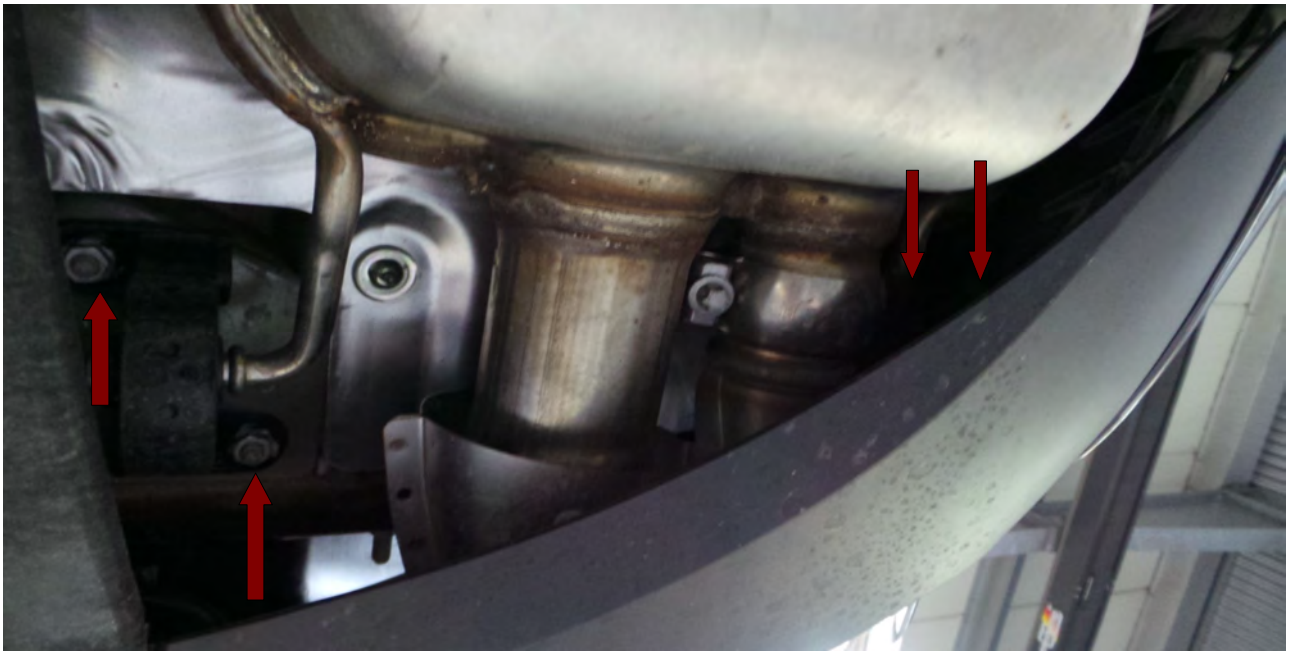

Jetzt die Haltegummis komplett abschrauben, den originalen Endtopf nach hinten von den Mittelschalldämpfer abziehen und nach vorne abgesenkt vom Fahrzeug entnehmen.
Die originalen Haltegummis vom originalen Endschalldämpfer abziehen und an selber Stelle an den Capristo Austauschschalldämpfern montieren.

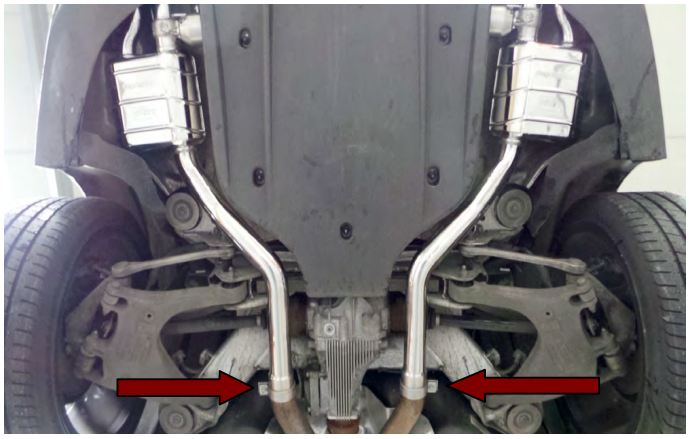

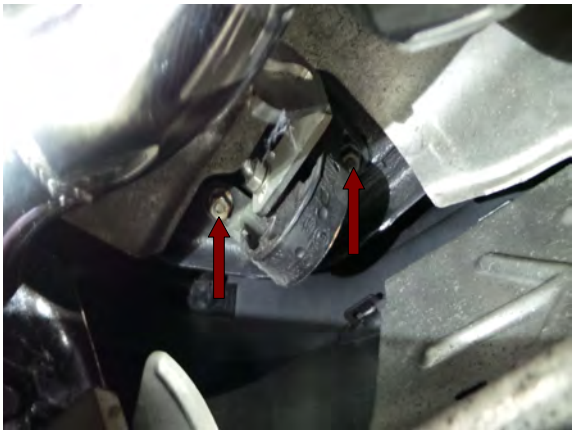

Die Capristo Austauschschalldämpfer entgegen der Demontage schräg nach hinten in den Stoßfänger ein heben, auf den originalen Mittelschalldämpfer aufstecken und die Gummihalterungen der Endtöpfe am Unterboden anschrauben.
Die Höhe der Austauschschalldämpfer über die Aufhängungsbolzen einstellen und fixieren, danach die Rohrschellen der Austauschschalldämpfer maximal festschrauben.
Achten Sie darauf, das die Austauschschalldämpfer beim fixieren soweit wie möglich nach vorne geschoben werden, damit Sie auch bei einer Wärmeausdehnung nicht nach hinten Anschlagen können.

Einbauanleitung Capristo Exhaust
Austauschschalldämpfer Bentley_Continental_GT_V8/S
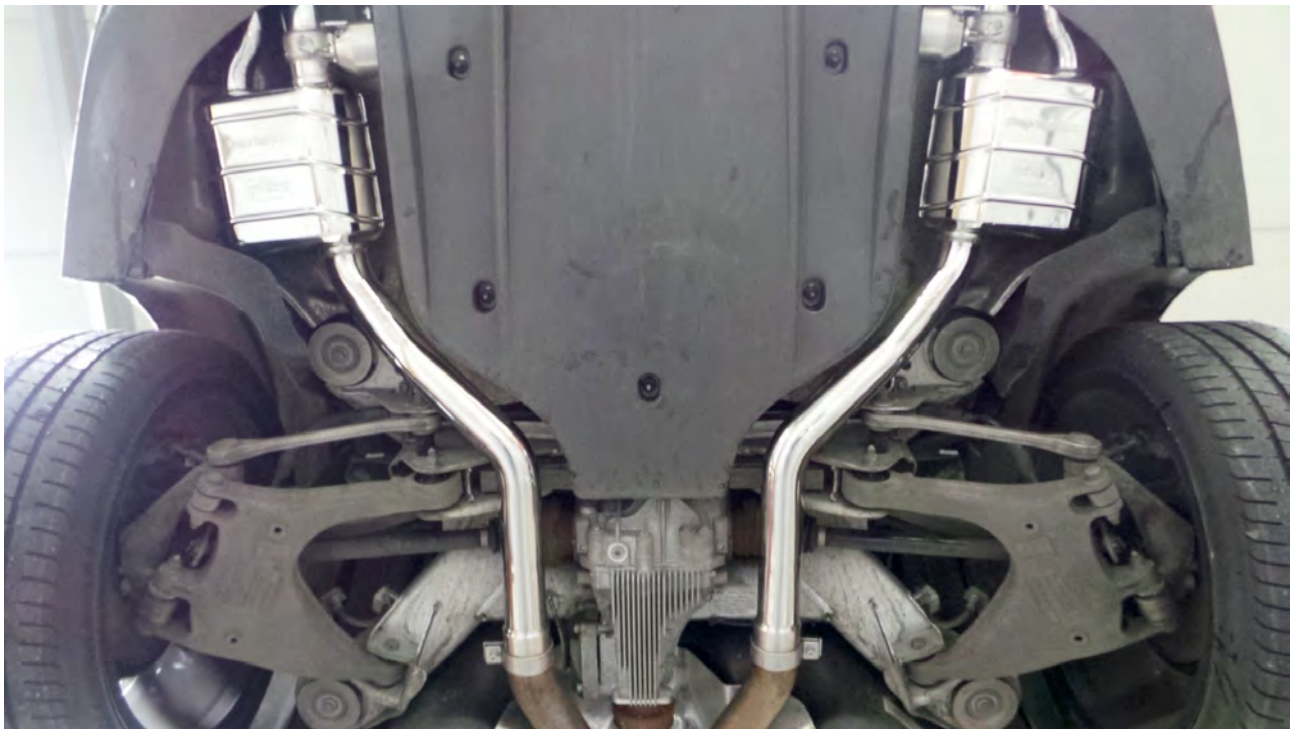
Unteransicht Prüffahrzeug mit Capristo Austauschschalldämpfer Continental_GT_V8/S